令和６年度（第７６回）　長崎県高等学校総合体育大会　女子組み合わせ
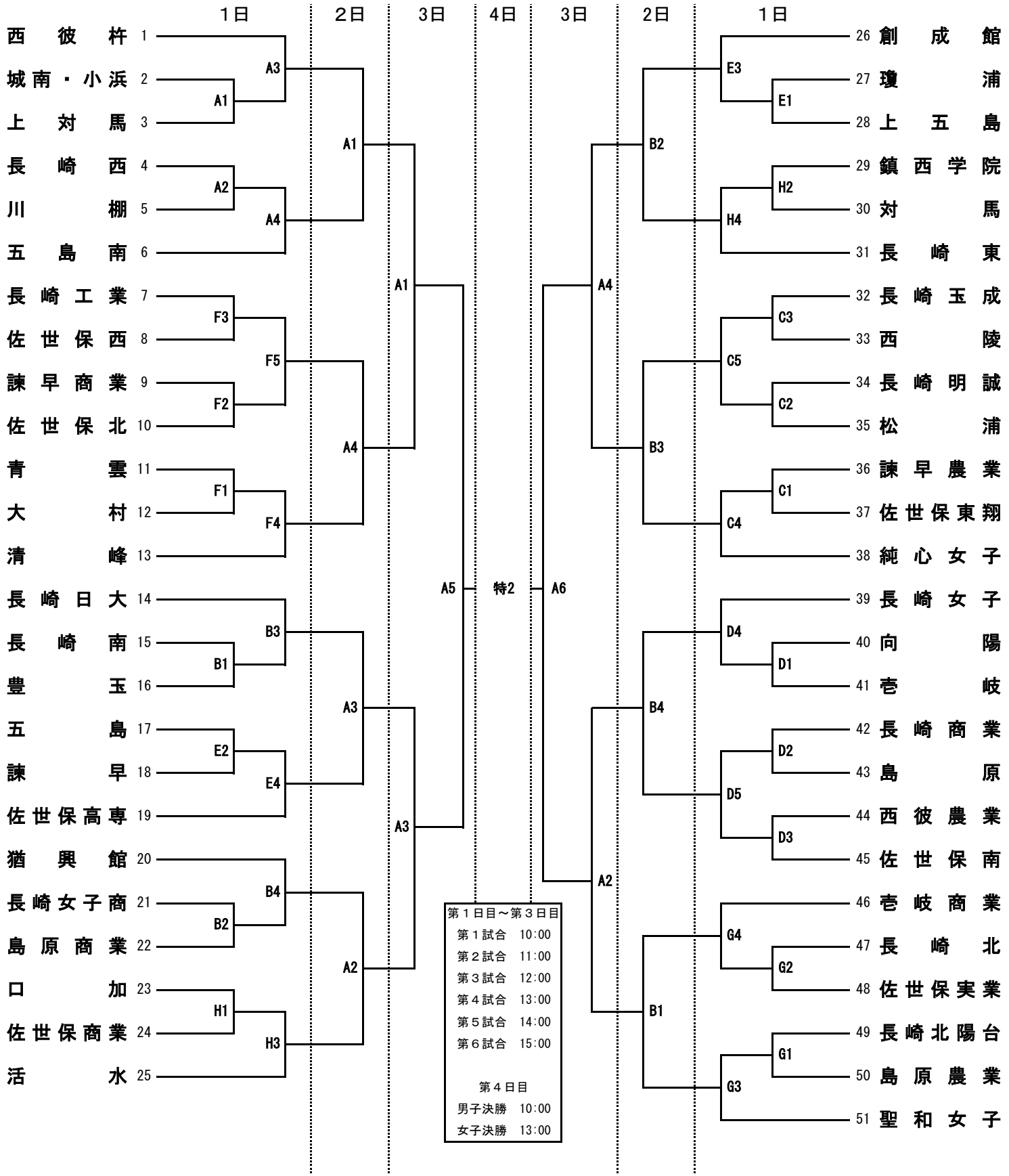
諫早市中央体育館・・・・A･B　　西　陵・・・・C･D　　創成館・・・・E･F　　鎮西学院・・・・G･H