令和４年度　長崎県高等学校総合体育大会バレーボール競技　組み合わせ　女子
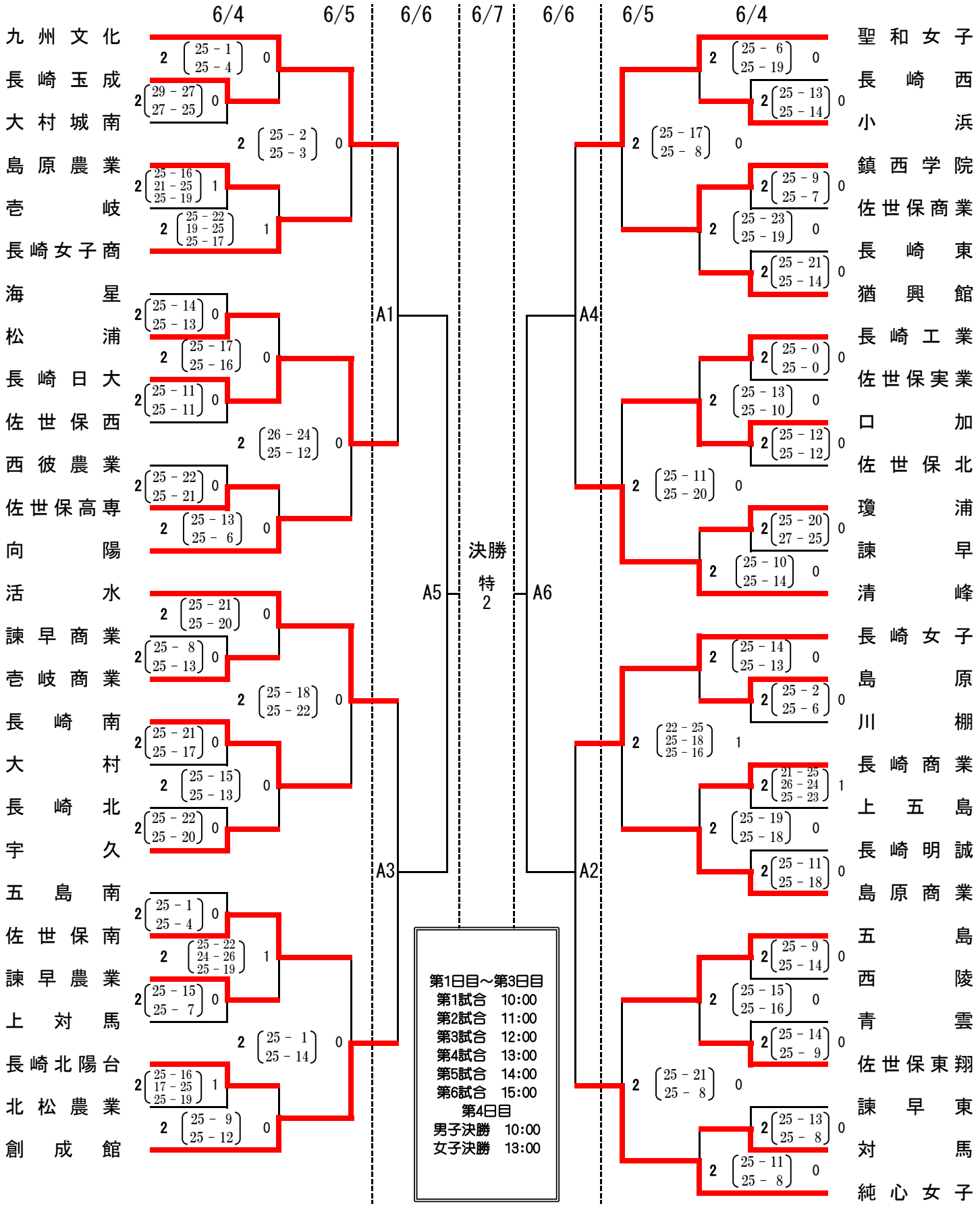
佐世保市体育文化館：特・Ａ・Ｂ　　九州文化学園：Ｇ・Ｈ　　聖和女子学院：Ｊ・Ｋ　　佐世保西：Ｌ・Ｍ