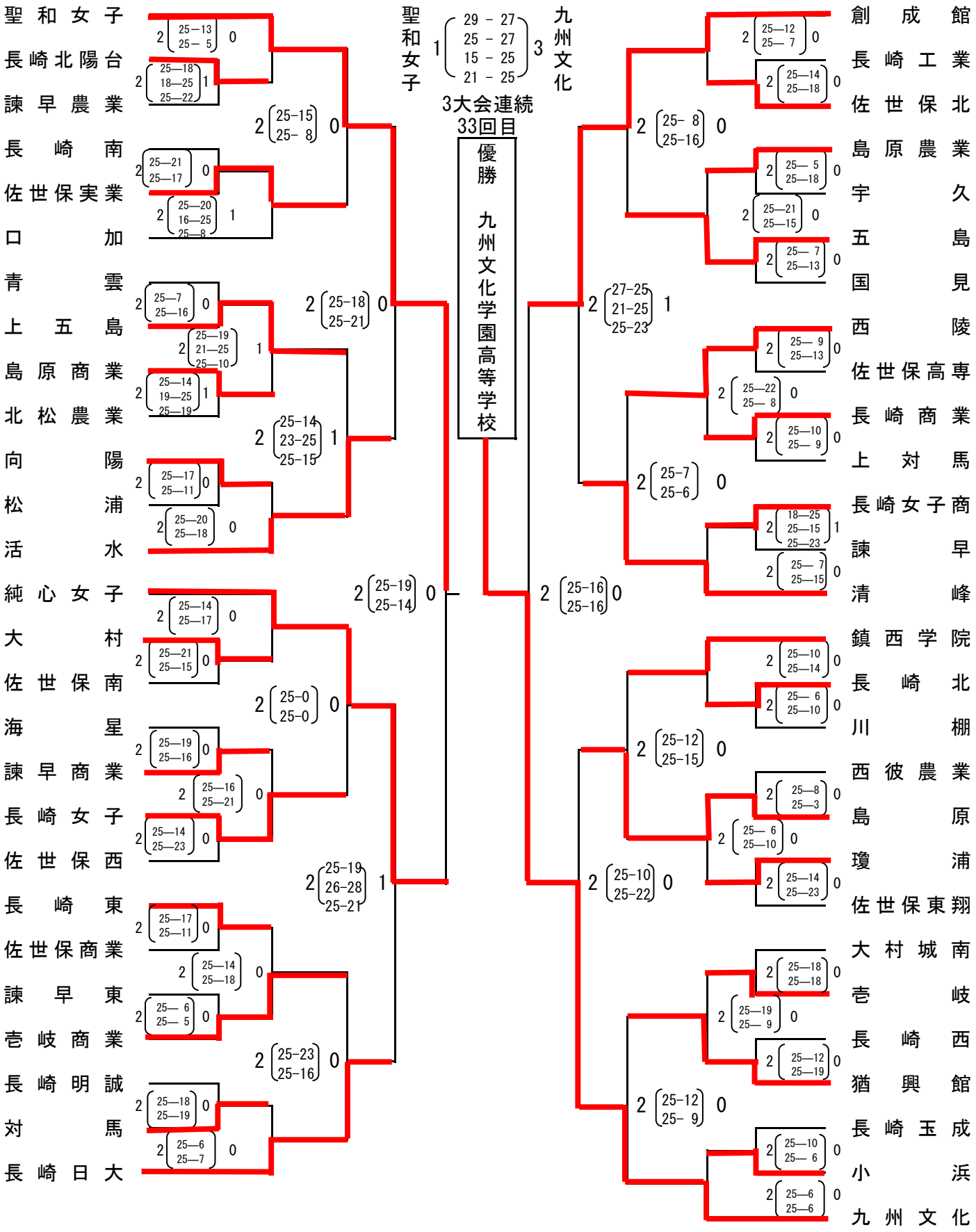令和３年度　長崎県高等学校総合体育大会バレーボール競技　女子結果（最終）