卓球競技

男子学校対抗
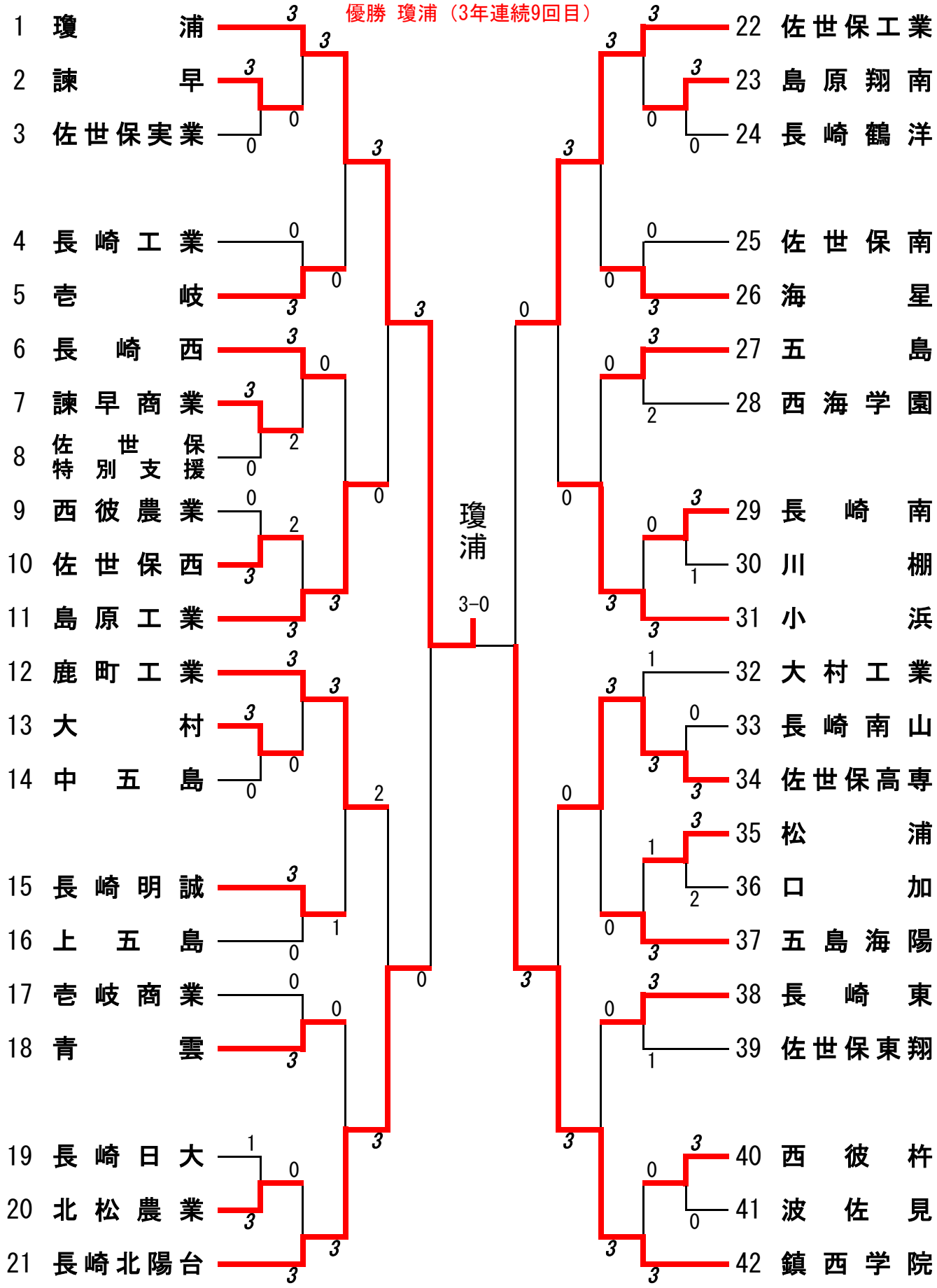
優勝　瓊浦（3年連続9回目）