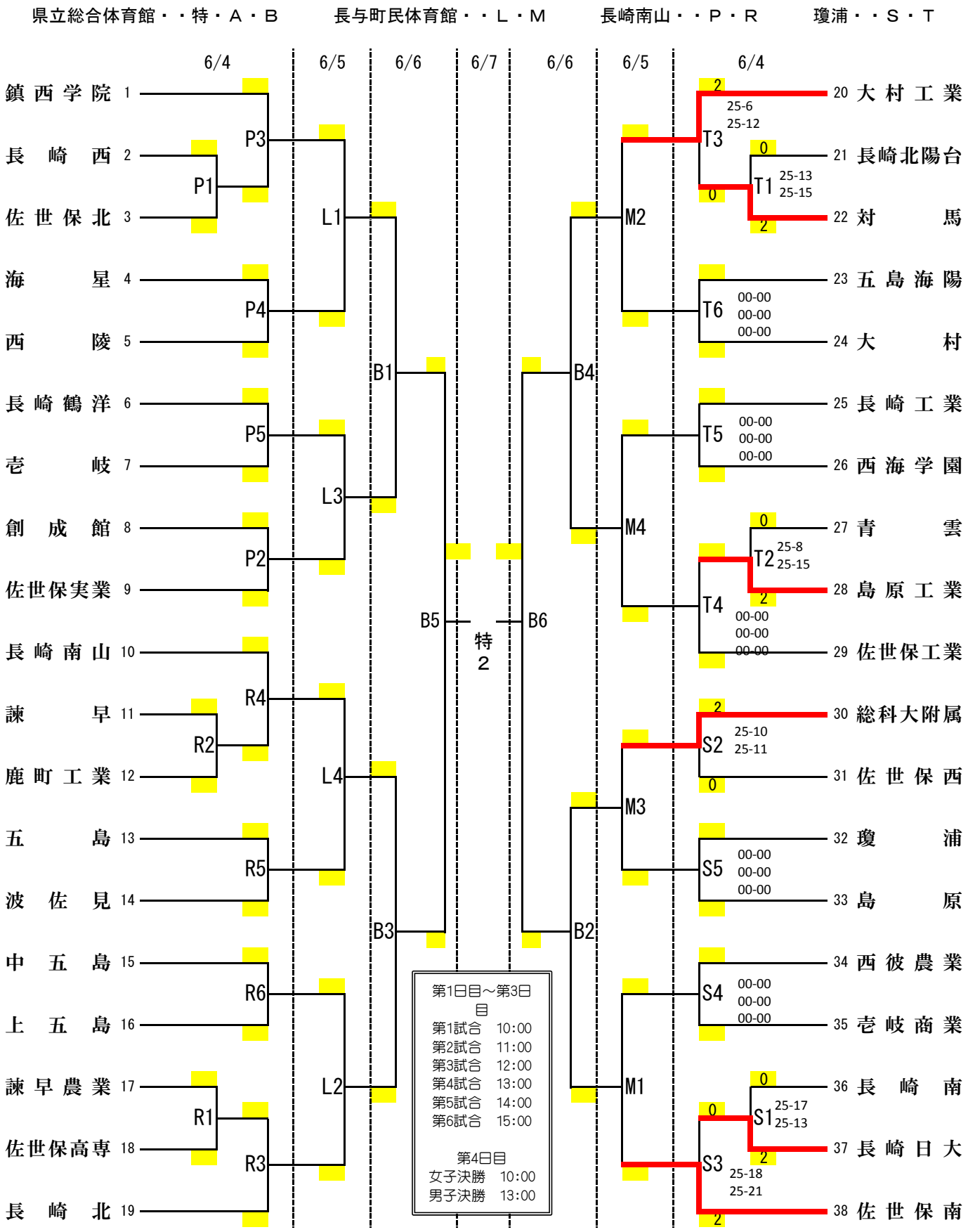平成２８年度　長崎県高等学校総合体育大会バレーボール競技　組み合わせ　男子