平成２７年度　長崎県高等学校総合体育大会バレーボール競技　組み合わせ　女子
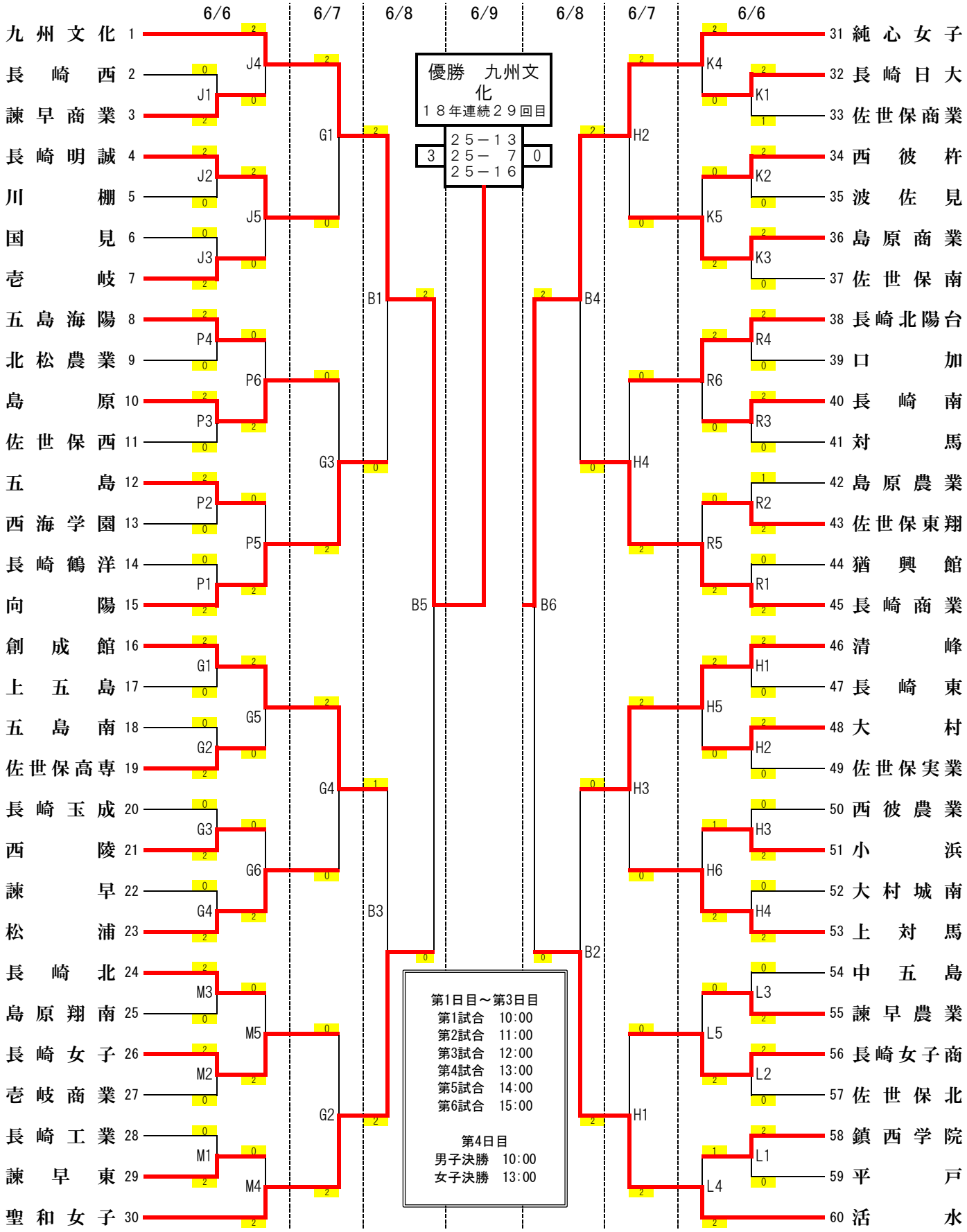
佐世保市体育文化館・・・特・A・B　小佐々ｽﾎﾟｰﾂｾﾝﾀｰ・・・G・H　九州文化学園・・・J・K　聖和女子学院・・・L・M　佐世保西・・・P・R