平成27年度　　長崎県高等学校総合体育大会　　ソフトテニス競技
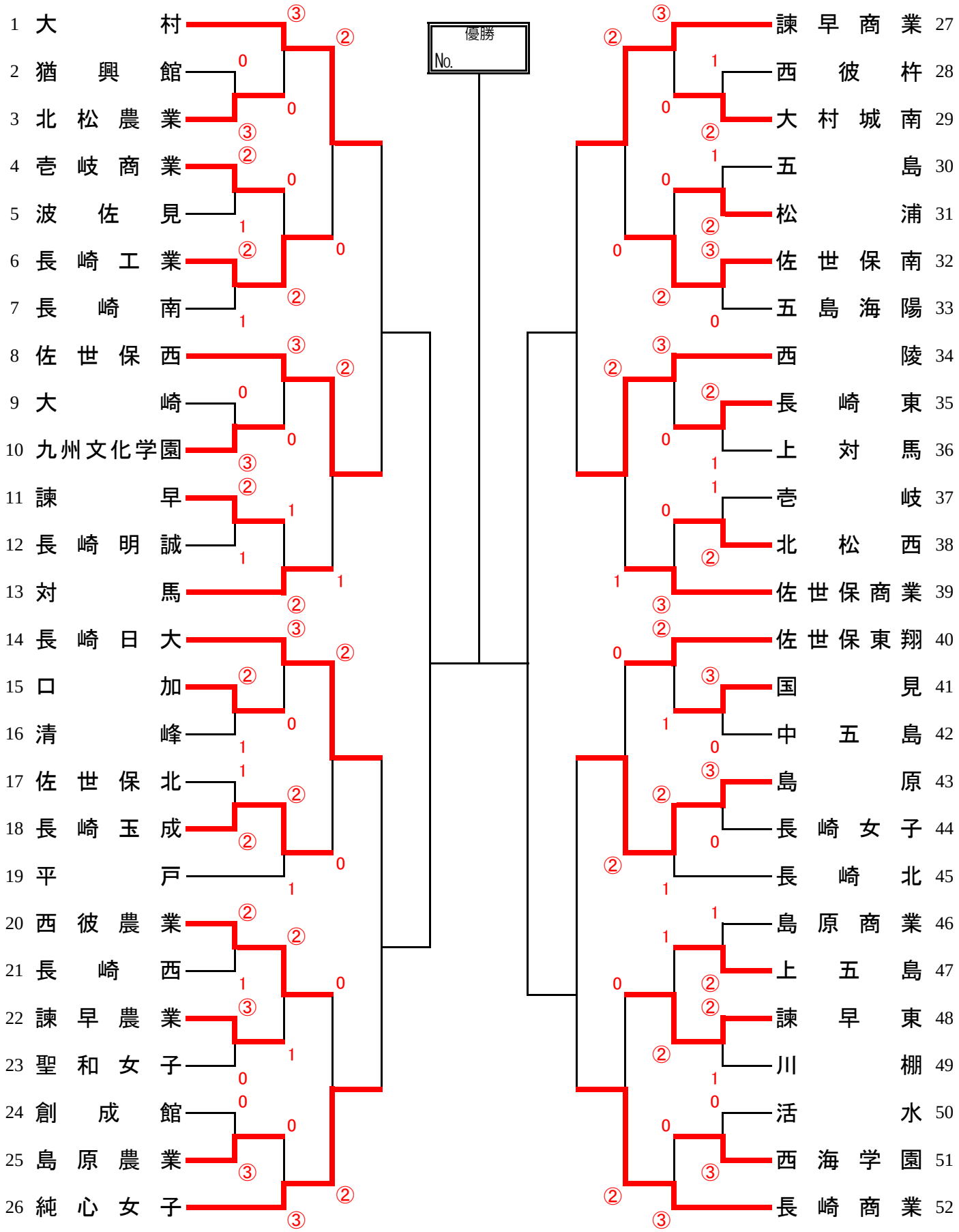
《女子団体戦》