平成27年度長崎県高等学校総合体育大会
平成27年6月6日～6月9日
県立総合運動公園テニスコート，西陵高校テニスコート

男子シングルス (1)

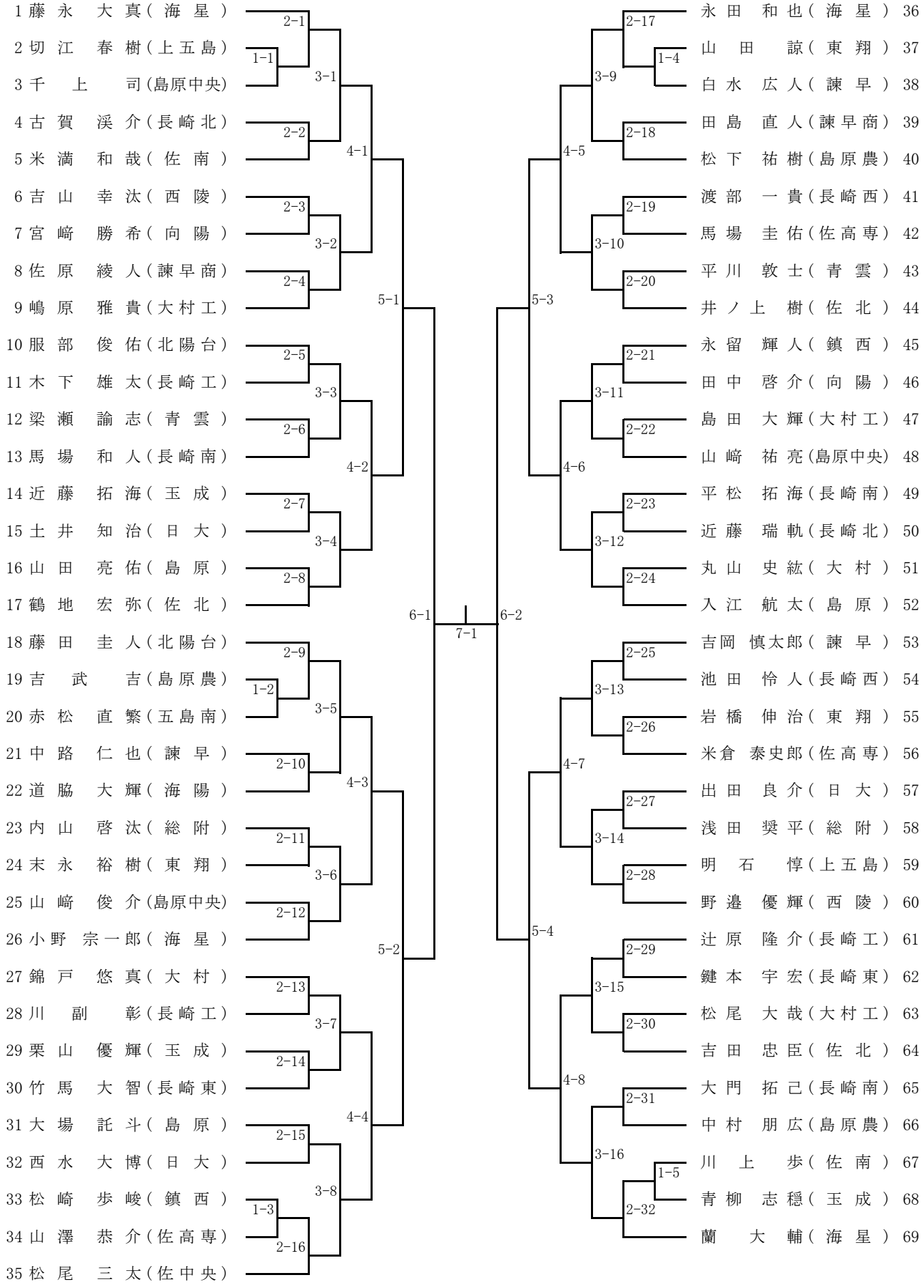

平成27年度長崎県高等学校総合体育大会
平成27年6月6日～6月9日
県立総合運動公園テニスコート，西陵高校テニスコート

男子シングルス (2)

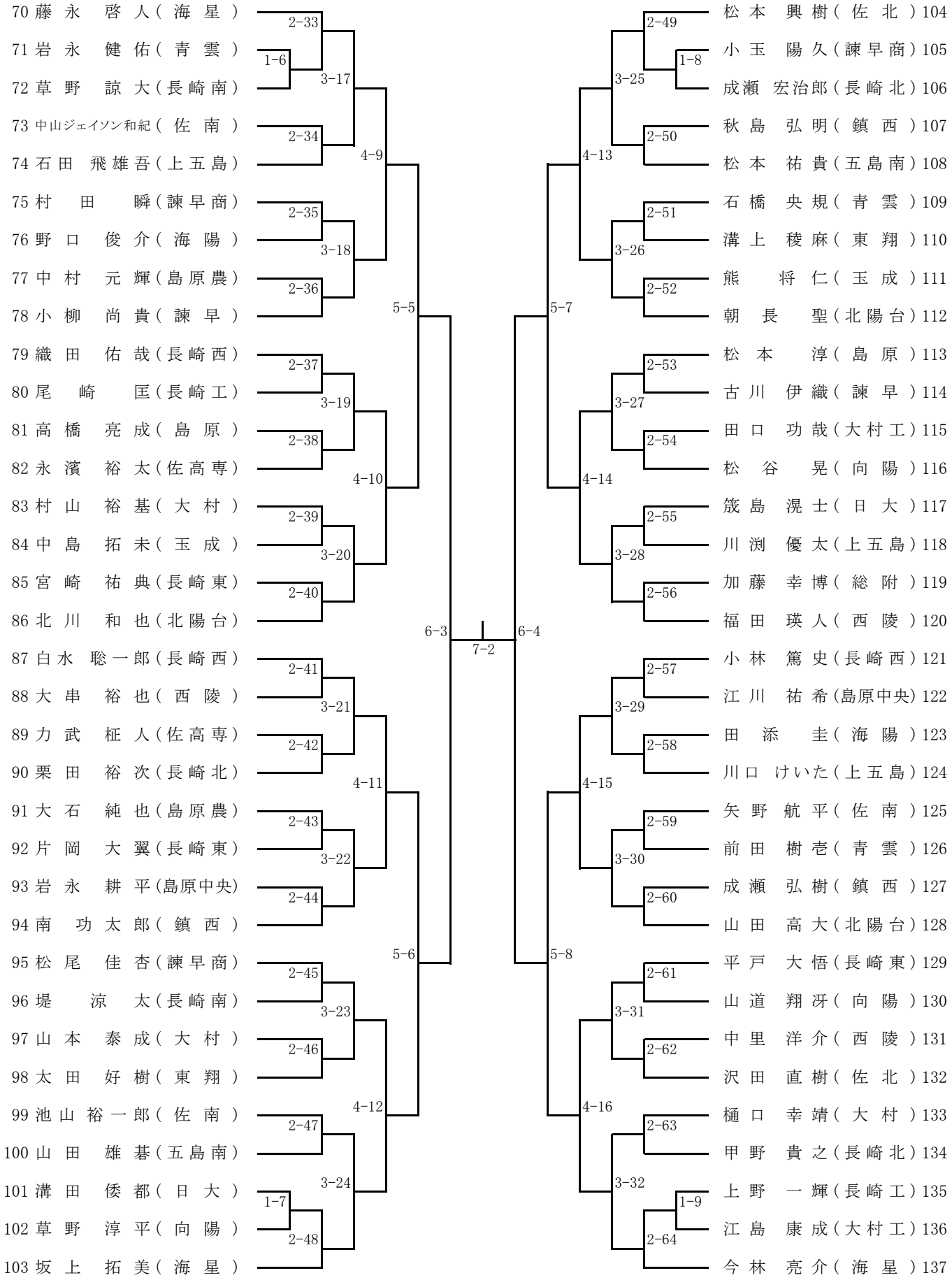

平成27年度長崎県高等学校総合体育大会
平成27年6月6日～6月9日
県立総合運動公園テニスコート

男子ダブルス (1)

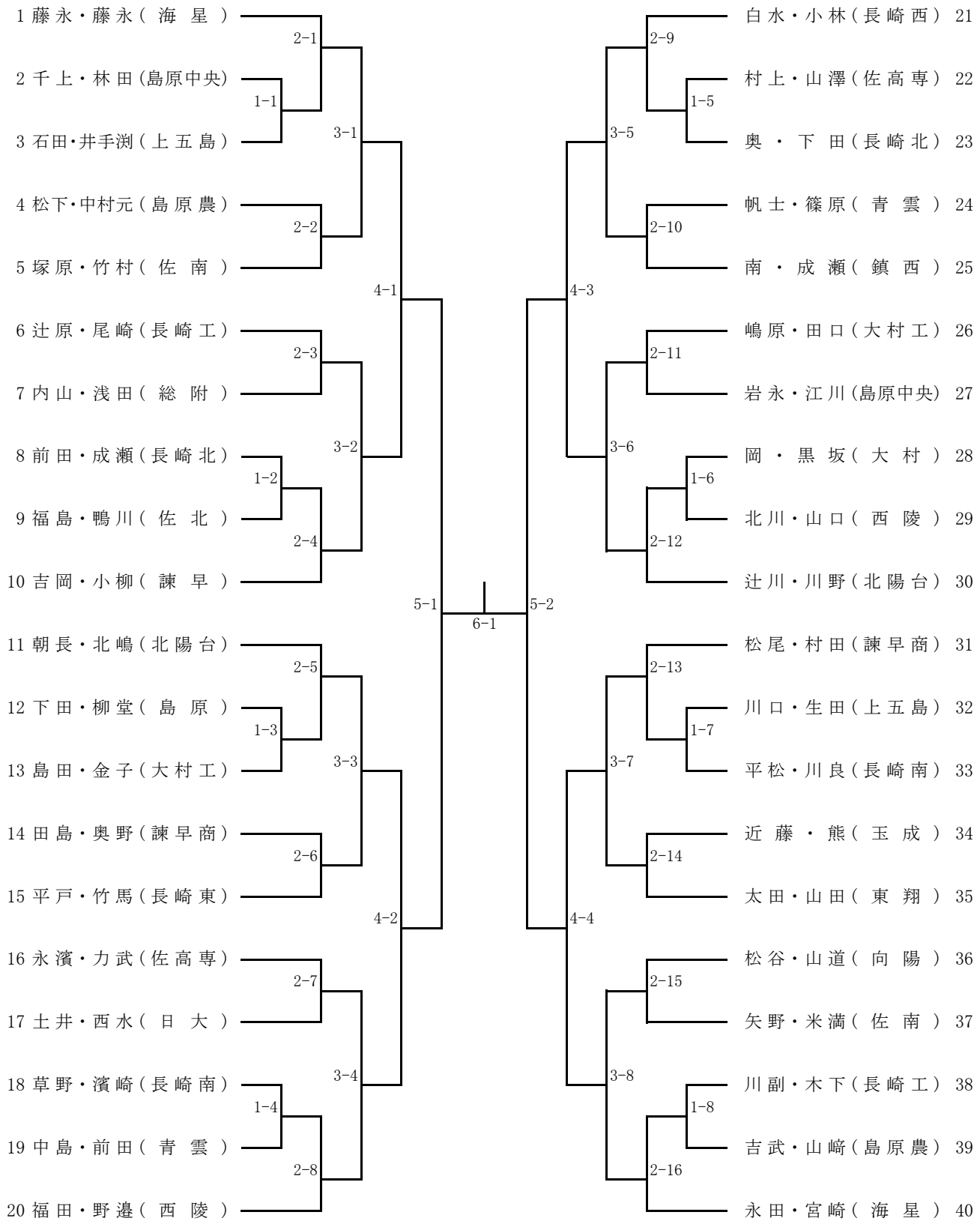

平成27年度長崎県高等学校総合体育大会
平成27年6月6日～6月9日
県立総合運動公園テニスコート
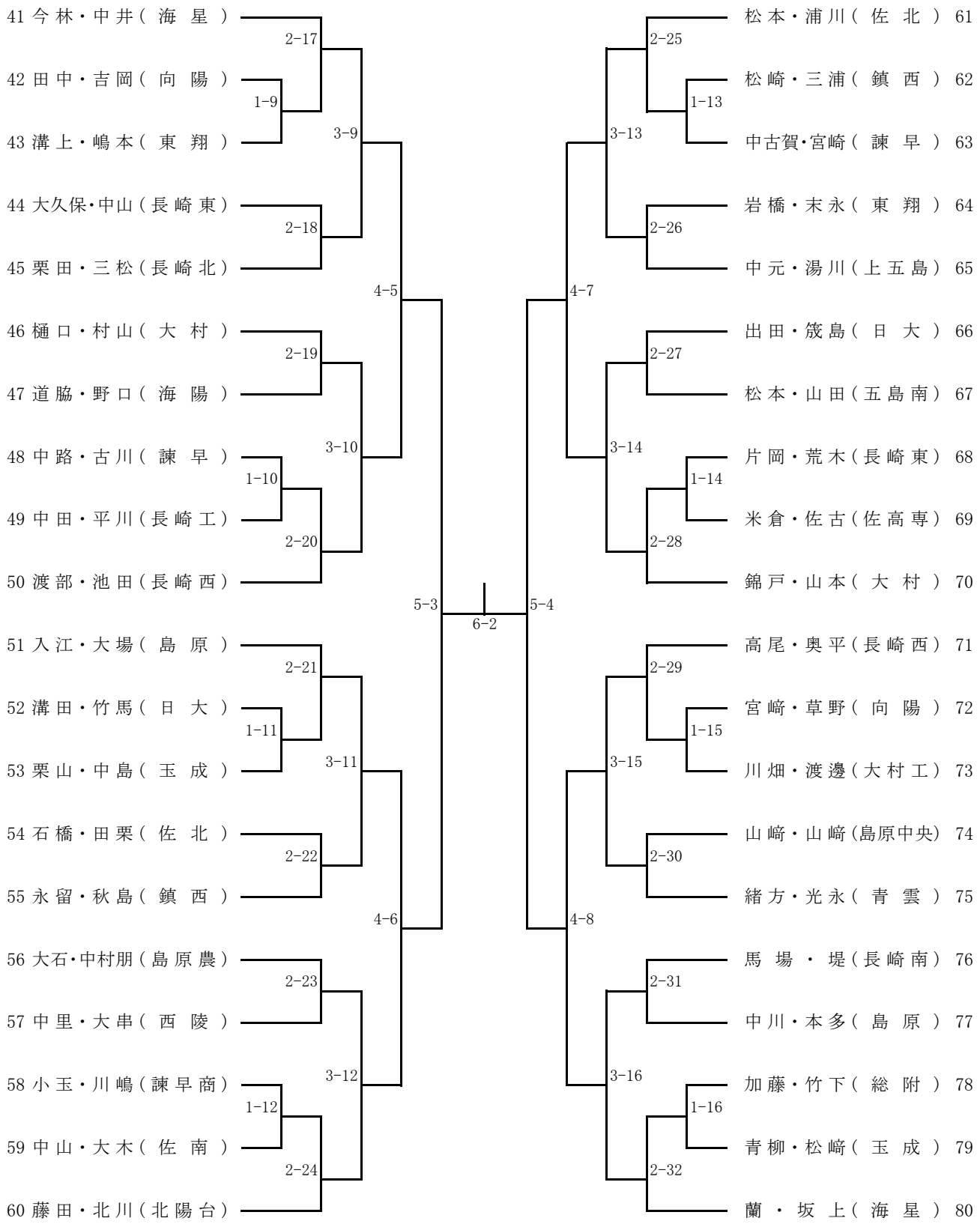
男子ダブルス (2)