平成27年度　長崎県高等学校総合体育大会　ソフトテニス競技
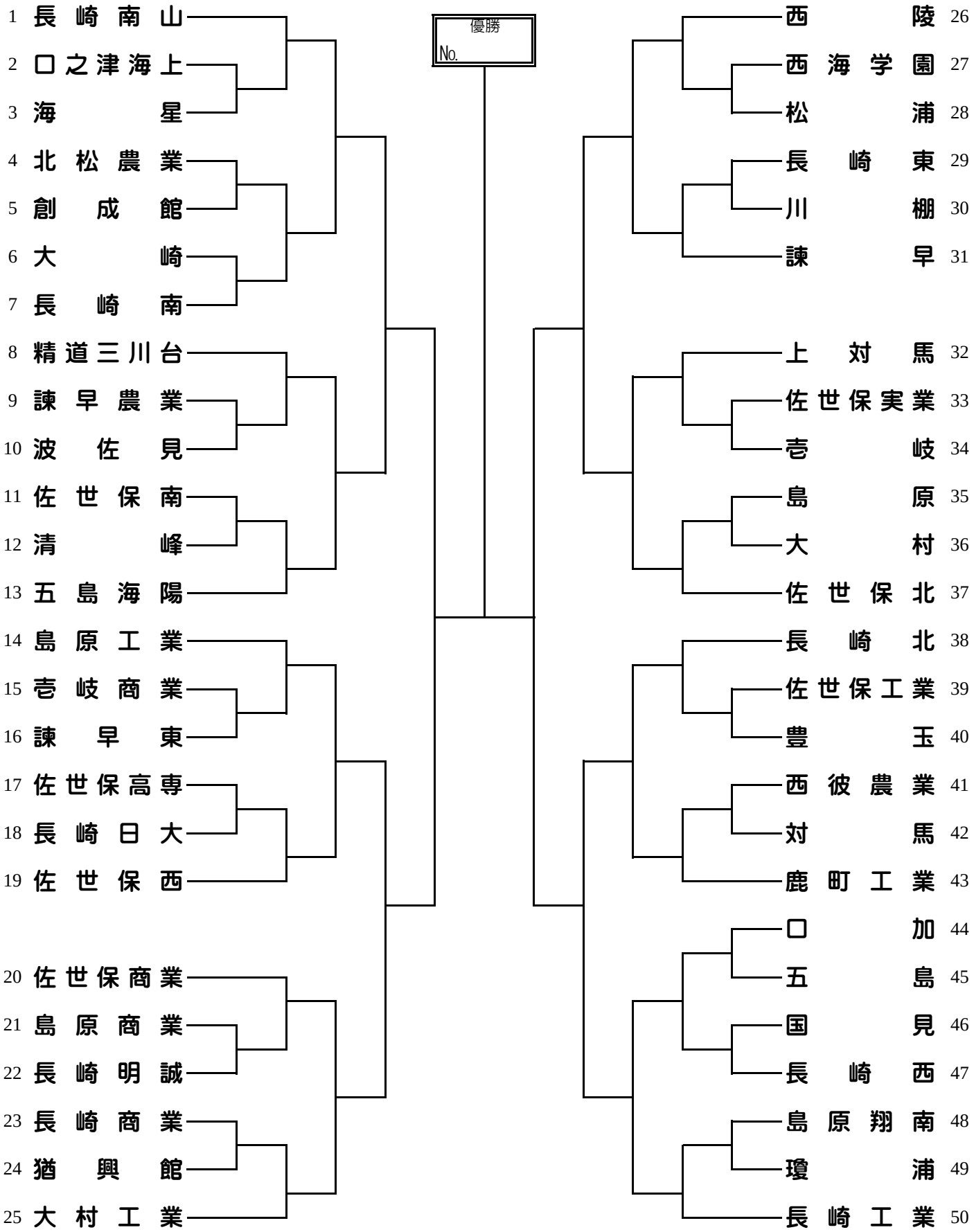
《男子団体戦》